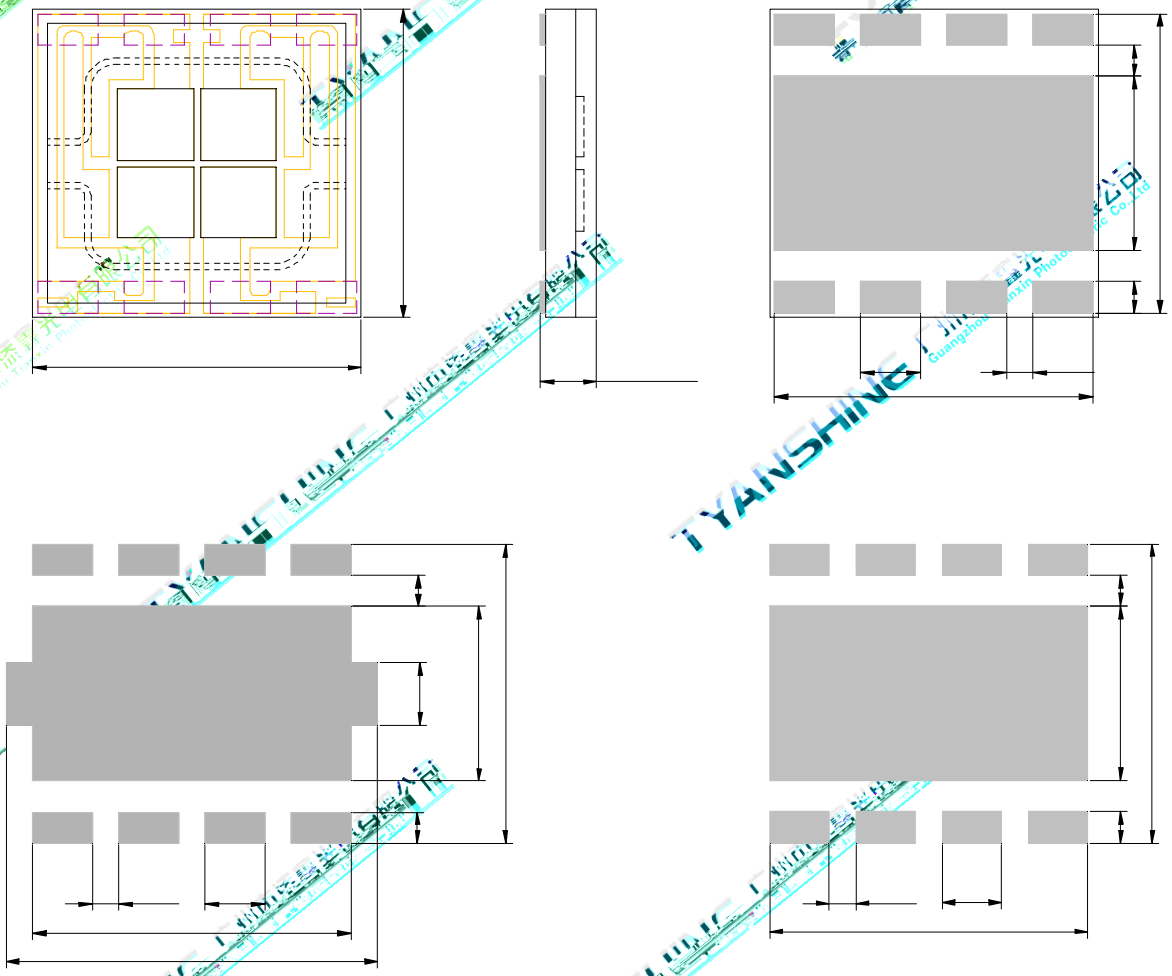
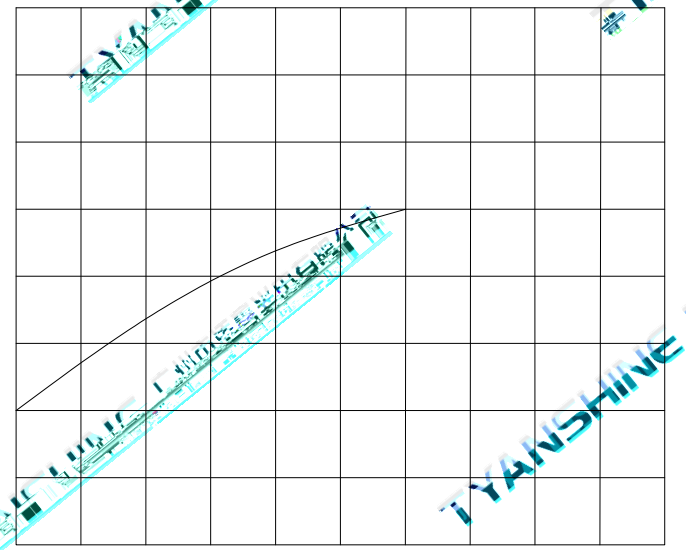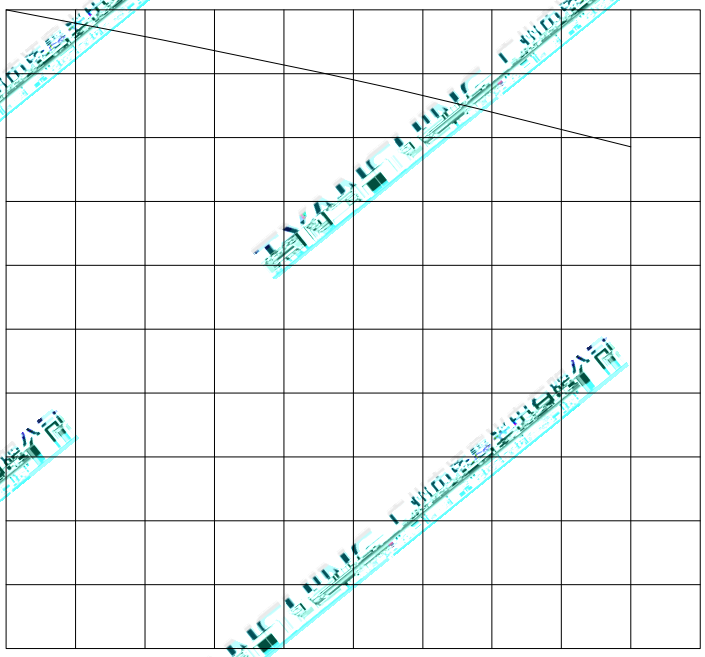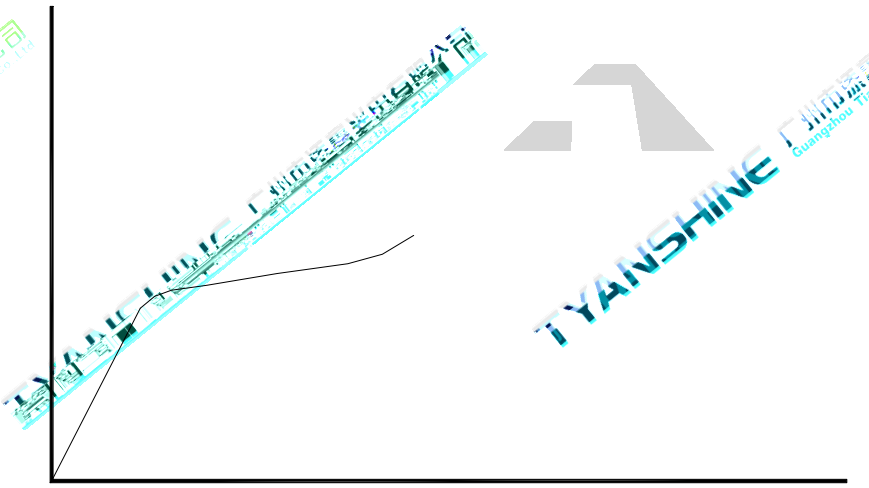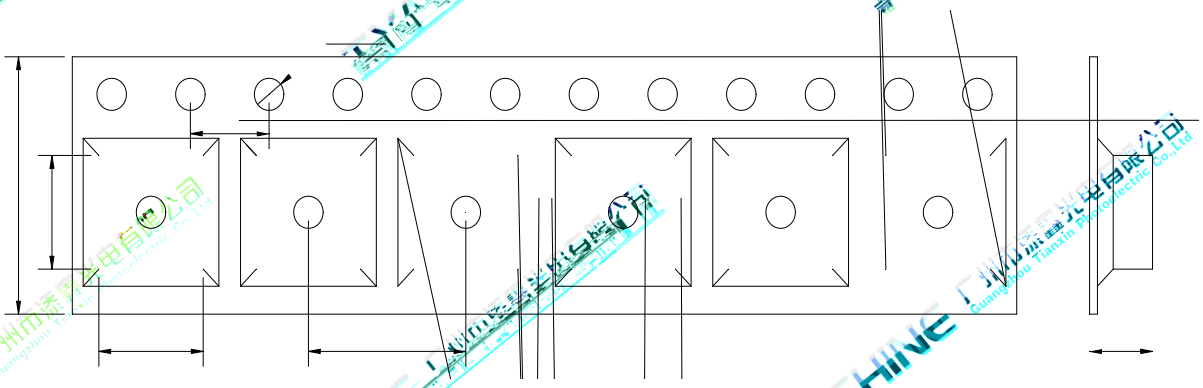
TYANSHINE 广州市添鑫光电有限公司 Guangzhou Tianxin Photoelectric Co.,Ltd